Tiandy

TC-C35MS I3AEYM2.8-12V4.0

5Мп купольная IP камера с моторизованным объективом, серия Lite Starlight

LITE SERIES

Самое интересное в камере:

- 5Мп, 2592×1944@20к/с
- WDR 120 дБ, цвет: 0.002лк
- S+265, H.265(HP), S+264, H.264(HP, MP, BP)
- объектив 2.8-12мм
- встроенный микрофон
- G.711A, G.711U, ADPCM_D 8кГц, 32кГц, 48кГц
- кабель, 1×RJ-45 (10/100 Base-T)
- DC12В±25%, PoE 802.3af
- адаптивная ИК подсветка до 30м
- защита IP66, IK10
- аналитика: пересечение линии, периметр
- без тревожных входов/выходов
- слот для microSD

Tiandy Technologies Co.,Ltd
Email: cis.sales@tiandy.com
Website: en.tiandy.com

Технические характеристики

Камера	
Форм-фактор	купольная
Максимальное разрешение	5Мп, 2592×1944@20к/с
Матрица	1/2.8” CMOS
Минимальная освещенность	цвет: 0.002лк@(F1.6, АРУ вкл), ЧБ: 0лк с ИК
День/Ночь	двойной эл.мех ИК-фильтр
Динамический диапазон	WDR 120 дБ
Регулировка положения	0-345° поворот, 0-90° наклон, 0-350° вращение
Объектив	
Тип объектива	моторизованный
Фокусное расстояние	2.8-12мм
Установочный параметр	Ф14
Апертура	F1.6
Управление диафрагмой	фикс. диафрагма
Угол обзора	96.8°-32.7° (Г), 71.3°-24.5° (В), 120.2°-40.9° (Д)
DORI	W: Детекция: 56.0м Определение: 22.2м Распознавание: 11.2м Идентификация: 5.6м T: Детекция: 240.0м Определение: 95.2м Распознавание: 48.0м Идентификация: 24.0м
Подсветка	
Максимальная дистанция ИК подсветки	30м
Длина волны ИК	850нм
Аппаратный SMART IR	да
Дальность белой подсветки	нет
Сине-красная строб лампа	нет
Интерфейсы	
Сетевой	кабель, 1×RJ-45 (10/100 Base-T)
Микрофон	1×встроенный микрофон
Динамик	нет
Аудио входы/выходы	нет
Тревожные входы/выходы	нет
Дополнительные	нет
Аппаратный сброс	внутри корпуса
12В выход	нет
Часы реального времени	да
Локальное хранилище	слот для microSD до 512ГБ class 10
Кодеки	
Видеокодеки	S+265, H.265(HP), S+264, H.264(HP, MP, BP)
Битрейт видео	32кбит/с-6Мбит/с
Аудиокодеки	G.711A, G.711U, ADPCM_D
Частота дискретизации аудио	8кГц, 32кГц, 48кГц
Изображение	
Основной поток:	PAL: 20к/с(2592×1944), 25к/с(2592×1520, 2560×1440, 2304×1296, 1920×1080, 1280×720) NTSC: 20к/с(2592×1944), 24к/с(2592×1520, 2560×1440), 30к/с(2304×1296, 1920×1080, 1280×720)
Доп. поток №1:	PAL: 25к/с(704×576, 704×288, 640×360, 352×288) NTSC: 30к/с(704×480, 704×240, 640×360, 352×240)

Доп. поток №2:	нет
AI ISP	нет
3D DNR	да
HLC	да
BLC	да
Антитуман	да
Антифликер	нет
Электронный затвор	1 - 1/100 000с, авто/фиксированный
ROI	8 прямоугольных областей
Наложение лого	нет
Коридорный режим	нет
Маска приватности	4 статичные области
Поворот изображения	0°, 180°
Функционал	
Тревоги	детектор движения, закрытие камеры
Неисправности	заполнение диска, ошибка чтения/записи, конфликт IP адреса
Реакции	запись, снимок, PUSH и уведомление VMS
Аналитика VCA	пересечение линии, периметр
Правил VCA в одной сцене	2
Аналитика AI	нет
Классификация объектов	нет
Захват лиц	нет
Отчеты (при наличии карты памяти)	нет
Ранее обнаружение EW	нет
Сеть	
ANR	да
Сетевые протоколы	RTSP, HTTP, HTTPS, TCP, UDP, UPnP, ICMP, DHCP, DNS, DDNS, Easy DDNS, NTP, TLS v1.2, QoS, IPv4, SSH, Unicast, ARP, RTP, FTP
p2p	p2p или ONVIF
Интеграция	ONVIF (PROFILE S/G/T), Milestone, RTSP, HTTP API, SDK
Макс. кол-во подключений	≤2
Бесплатное ПО	Easy7 VMS(Win, MAC OS), EasyLive Plus (Android, iOS)
WEB интерфейс	IE10+, Firefox52+, Edge89+, Safari11+, Chrome57+
Язык веб интерфейса	19 языков: китайский упрощенный, китайский традиционный, английский, испанский, корейский, итальянский, турецкий, русский, тайский, французский, польский, датский, иврит, арабский, вьетнамский, немецкий, украинский, португальский, албанский
Общие	
Количество пользователей	8, включая admin, 4 уровня прав: администратор, менеджер, оператор, наблюдатель
Рабочая температура и ОВ	от -40°C до +65°C, 10-95% ОВ
Холодный старт, от	-35°C
Питание AC/DC	DC12В±25%
PoE	PoE 802.3af
Макс.потреб. мощность, Вт	макс. 7Вт
Защита	IP66, IK10
Защита от разрядов	защита от перенапряжения до 4000В, защита от электростатических разрядов до 6000В
Материал корпуса	металл
Аксессуары для монтажа	кронштейн на стену A28, коробка монтажная TC-P54BM Spec: V3
Вес нетто	0.8кг
Габариты устройства	143(Д)×143(Ш)×123(В)мм
Вес брутто	1.1кг
Габариты упаковки	250(Д)×180(Ш)×175(В)мм
Габариты тары	775(Д)×395(Ш)×370(В)мм
Кол-во штук в коробке	12

Габаритные размеры в мм

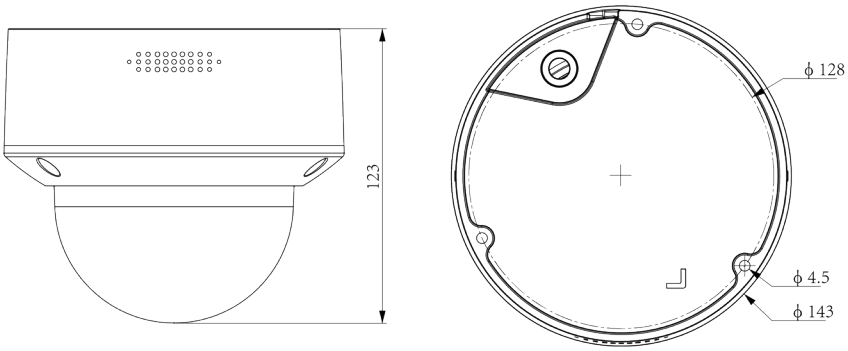

Аксессуары

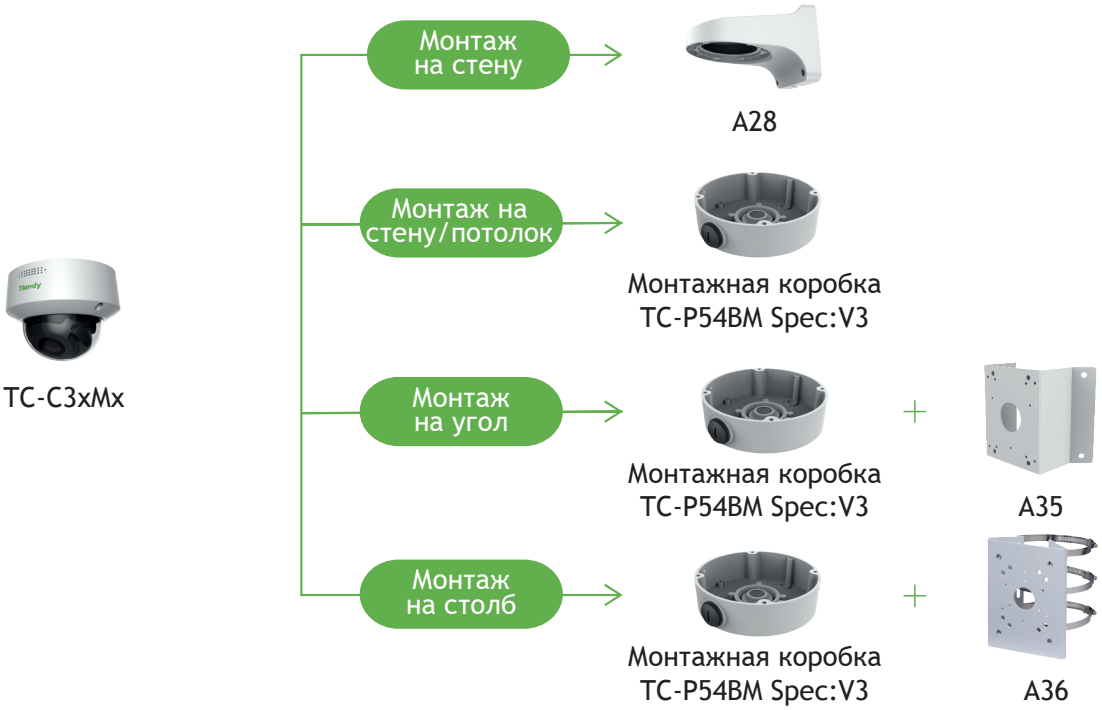

Модели для заказа

1D.20010.002435	TC-C35MS SPEC:I3/A/E/Y/M/2.8-12mm/V4.0

Комплектация

Камера - 1шт.,
Комплект монтажный - 1шт.,
Ключ TORX - 1шт.,
Монтажная наклейка - 1шт.,
Колпачок влагозащитный для RJ45 - 1шт.,
Руководство по установке - 1шт.,
Лист комплектации - 1шт.